GREENTECH ENERGY

GREENTECH LED HALLENTIEFSTRAHLER

HIGH PERFORMANCE

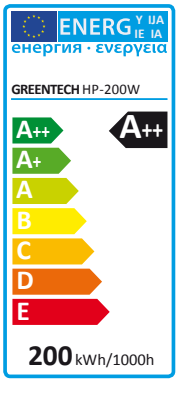

RoHS CE

LED HALLENTIEFSTRAHLER

HIGH PERFORMANCE

Produktinformation

GREENTECH Vorteile
- Optimale Wärmeableitung durch innovatives Kühlsystem
- Stabile Konstruktion
- Effizienz (System): bis zu 150 IM/W
- Hochwertige LEDs: Lumileds LEDs
- Netzgerätetechnologie: Meanwell

Individuelle Vielfalt
- Lichtfarben: 4.000 K, 5.000 K, 5.700 K
- Leuchtwinkel: 90° (inkl. Reflektor), 110° (ohne Reflektor)
- Schutzklasse: I, IP65

Einsatzgebiete
- Lagerhallen
- Produktionsstätten
- Industriehallen

Leistungen	80, 100, 120, 150, 200 W
lm/W	150 lm/W
Maße	315x180x320 bis 470x190x475 mm
Gewicht	3 KG bis 5,6 KG
Lebensdauer	L80 B20 bei 50.000 h
Arbeitstemperatur	-20°C bis 40°C
Temperatur	38°C bis 45°C
CRI	>Ra80
Frequenz	50/60 Hz
THD	<15%
Powerfaktor	0,95
Spannung	100-265 V AC
Schaltfestigkeit	>100.000
Frühausfallrate	<2%
Anlaufzeit	<1 sec
Schutzklasse	I
Schutzart	IP65
Netzteil	Meanwell
LED Technologie	SMD LED

Artikelnummer	Leistung	Lumen	Maße
GR-HP-80W-XK	80 W	12000	315x180x320 mm 3 KG
GR-HP-100W-XK	100 W	15000	390x190x395 mm 3,5 KG
GR-HP-120W-XK	120 W	18000	390x190x395 mm 4 KG
GR-HP-150W-XK	150 W	22500	430x190x425 mm 4,8 KG
GR-HP-200W-XK	200 W	30000	470x190x475 mm 5,6 KG
GR-HP-XW-Ref	Reflektor für GREENTECH Hallentiefstrahler High Performance		

GREENTECH LED GmbH
Rotackerstr. 23
D-76437 Rastatt
Fon +49 (0) 72 22 96 37 26 3
Mail info@greentech-energy.de
Web www.greentech-energy.de

Eine Abweichung aller technischer Daten von +/- 10% ist möglich

© 2019, GREENTECH LED GmbH, Alle Rechte vorbehalten/Änderungen vorbehalten
Juni 2018, gedruckt in Deutschland, www.greentech-energy.de

GR-HP-80W

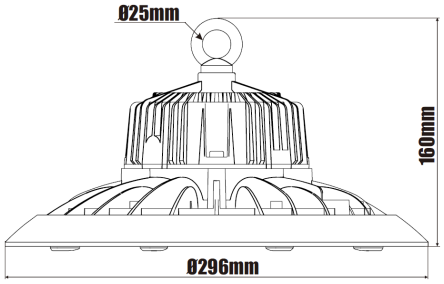

GR-HP-100W

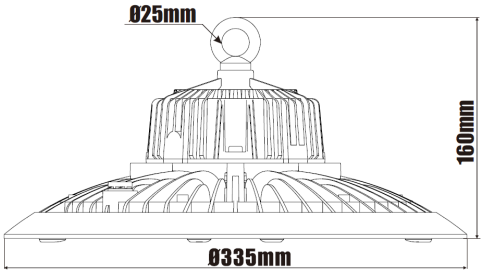

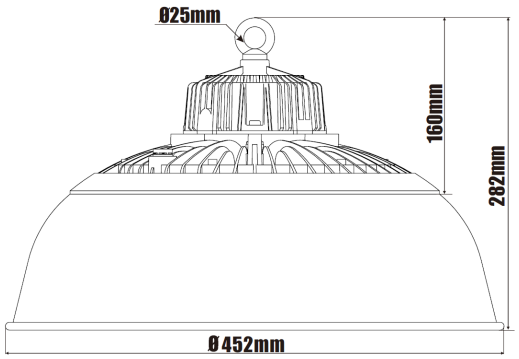

GR-HP-120W

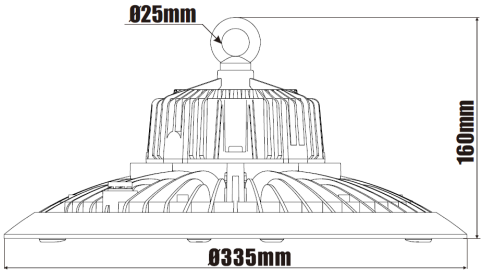

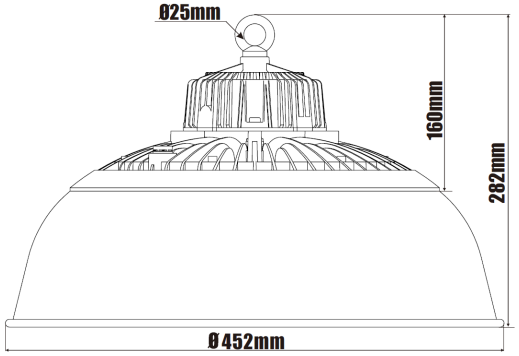

GREENTECH LED GmbH
Rotackerstr. 23
D-76437 Rastatt
Fon +49 (0) 72 22 96 37 26 3
Mail info@greentech-energy.de
Web www.greentech-energy.de

Eine Abweichung aller technischer Daten von +/- 10% ist möglich

© 2019, GREENTECH LED GmbH, Alle Rechte vorbehalten/Änderungen vorbehalten
Juni 2018, gedruckt in Deutschland, www.greentech-energy.de

GR-HP-150W

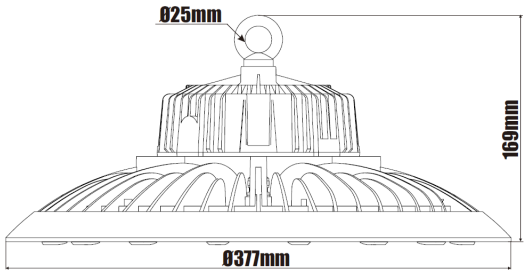

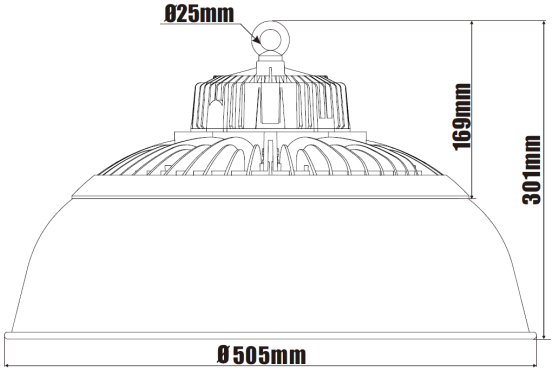

GR-HP-200W

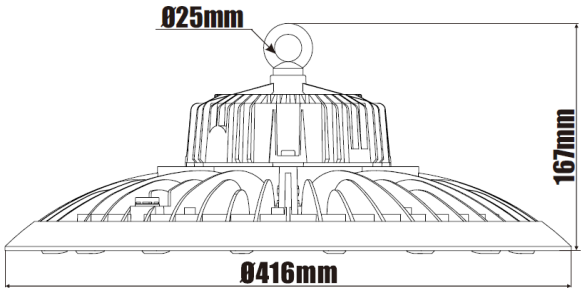

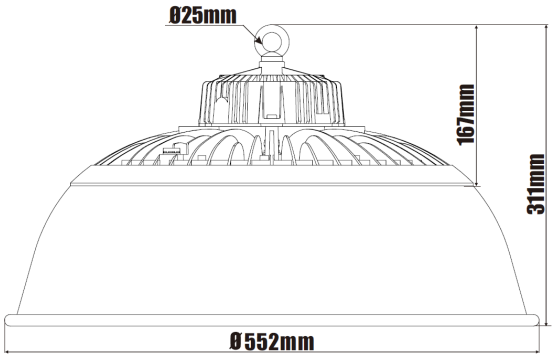

GREENTECH LED GmbH
Rotackerstr. 23
D-76437 Rastatt
Fon +49 (0) 72 22 96 37 26 3
Mail info@greentech-energy.de
Web www.greentech-energy.de

Eine Abweichung aller technischer Daten von +/- 10% ist möglich

© 2019, GREENTECH LED GmbH, Alle Rechte vorbehalten/Änderungen vorbehalten
Juni 2018, gedruckt in Deutschland, www.greentech-energy.de